Inwestor:	Przedsiębiorstwo Komunalne sp. z o.o. ul. Fabryczna 5, 63-300 Pleszew Miasto i Gmina Pleszew Rynek 1, 63-300 Pleszew
Zakład Projektowo-Usługowy Inżynierii Środowiska "PRIMEKO" *62-800 Kalisz, ul.Łódzka 210* *tel/fax 62 767 02 63* *www.primeko.com.pl e-mail: primeko@o2.pl*	*Stadium* PB-W *Skala* 1:50 *Data oprac.* Maj 2020r.
Obiekt	Rozdzielenie kanalizacji na kanalizację sanitarną i deszczową w ciągu ul. Ogrodowej, Placu Kościuszki, ul. Łąkowej, ul. Poznańskiej, ul. Słowackiego, ul. Targowej i ul. Malinie w Pleszewie - element wzdłuż Neru
Adres	m. Pleszew
Nazwa rysunku	Komora żelbetowa 5
Projektant spec. sanit. *Sprawdzający spec. sanit.* *Opracował*	inż. Jarosław Grzelak 7131-7132/37/PW/2002 mgr inż. Monika Żurawska WKP/0273/PWOS/06 mgr inż. Rafał Olejniczak mgr inż. Łukasz Cholewa
	Rys nr. 3.11

Rzut

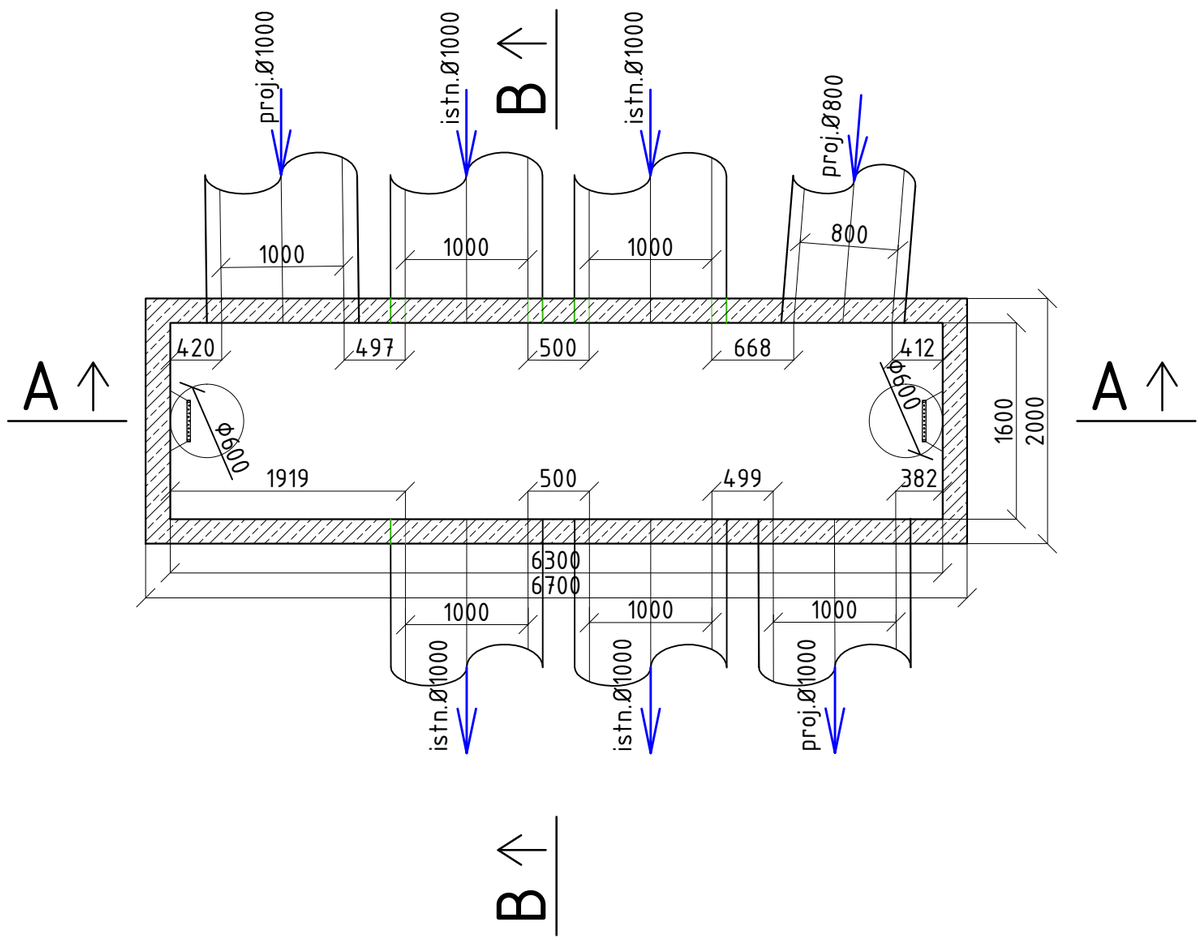

Komorń wykonywany zgodnie z KrajowŃ OcenŃ TechnicznŃ, przystosowany do obciŃŢenia pojazdem o masie całkowitej do 40t
(Pojazd typu "K", klasy C wg PN-85/S-10030).
- klasa wytrzymałoŜci betonu (wg PN-EN 206:2014-04): C35/45
- klasa ekspozycji betonu (wg PN-EN 206:2014-04): XC4, XA1, XF1, XD3, XS3
- nasiŃkliwoŜŚ betonu (wg PN-88/B-06250): <5%
- stopieŒ wodoprzepuszczalnoŜci betonu (wg PN-88/B-06250): W8
- stopieŒ mrozoodpornoŜci betonu w wodzie (wg PN-88/B-06250): F150
- stopieŒ mrozoodpornoŜci betonu w 2% NaCl (wg PN-88/B-06250): F50
- wskaŤnik w/c (wg PN-EN 206:2014-04): Ò0,45
- zbrojenie ze stali AIII/AIIIN

Przekrój podłużny A-A

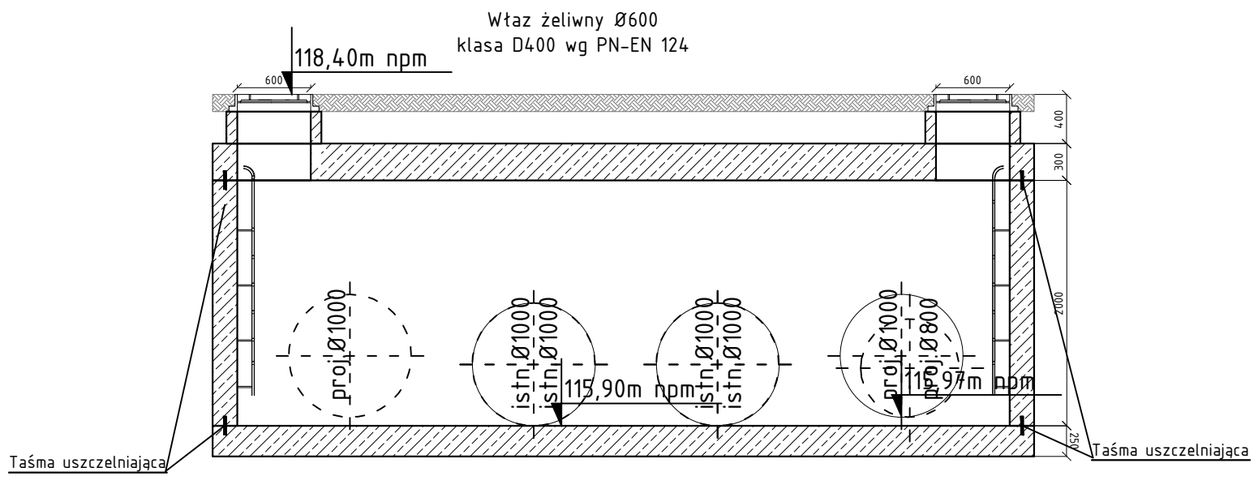
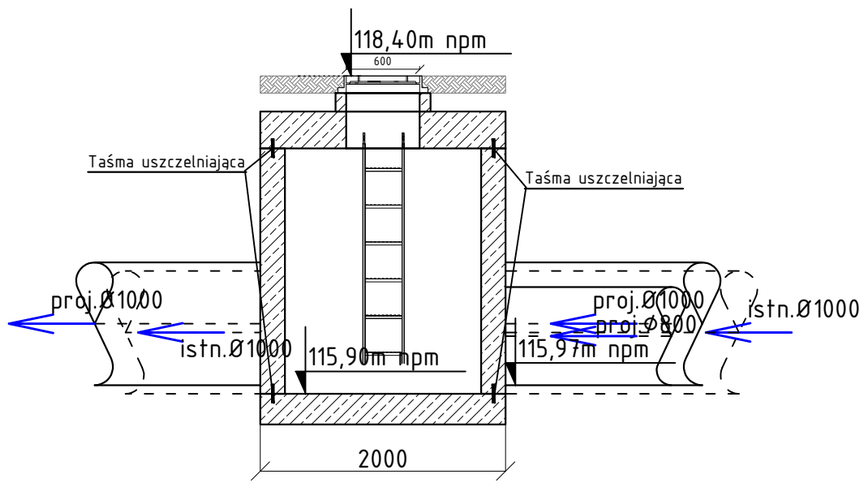
Przekrój poprzeczny B-B